SUS304 t 1.5 HL

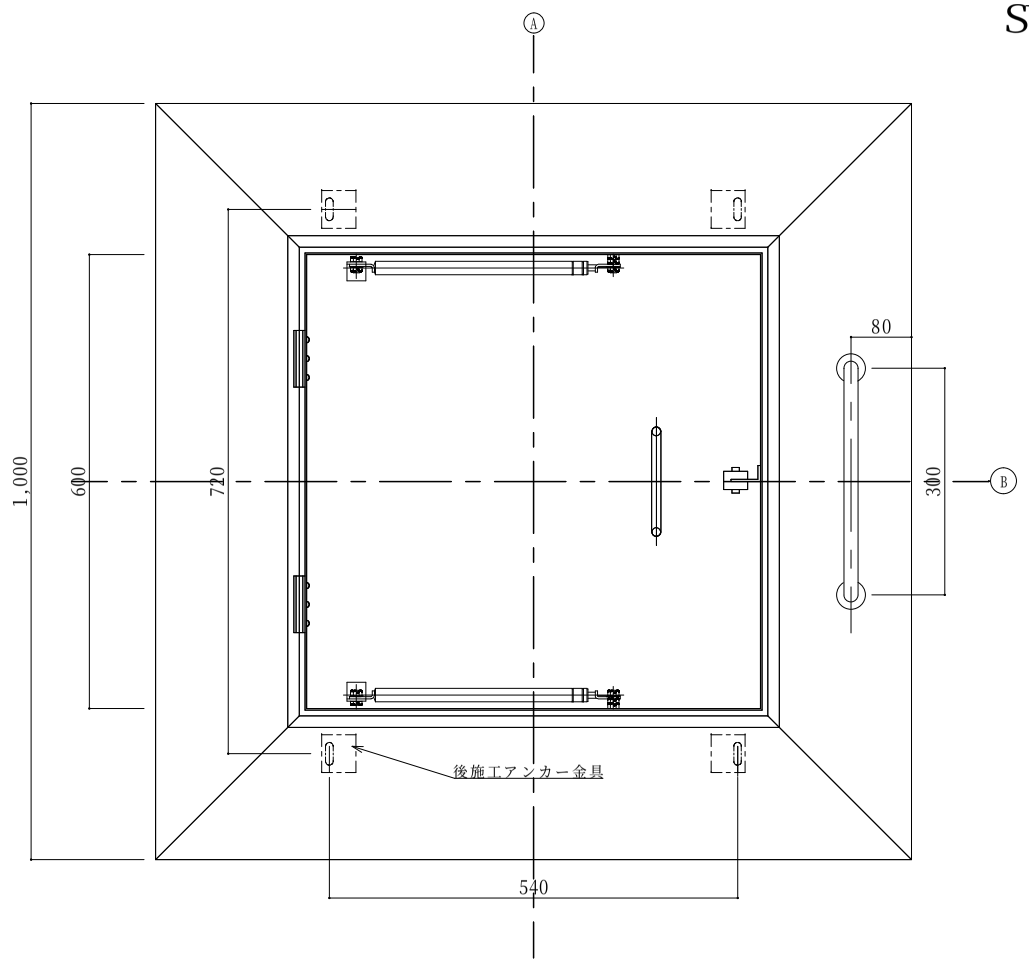

平 面 図

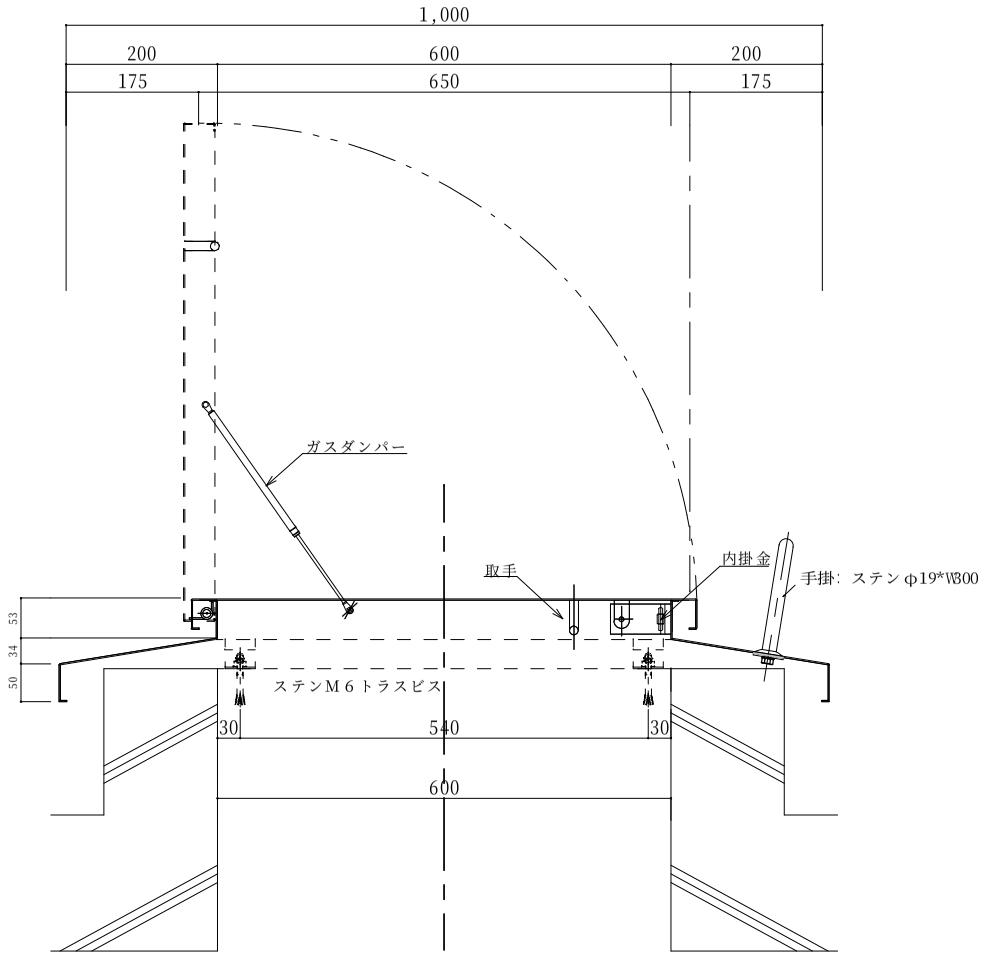

断 面 図

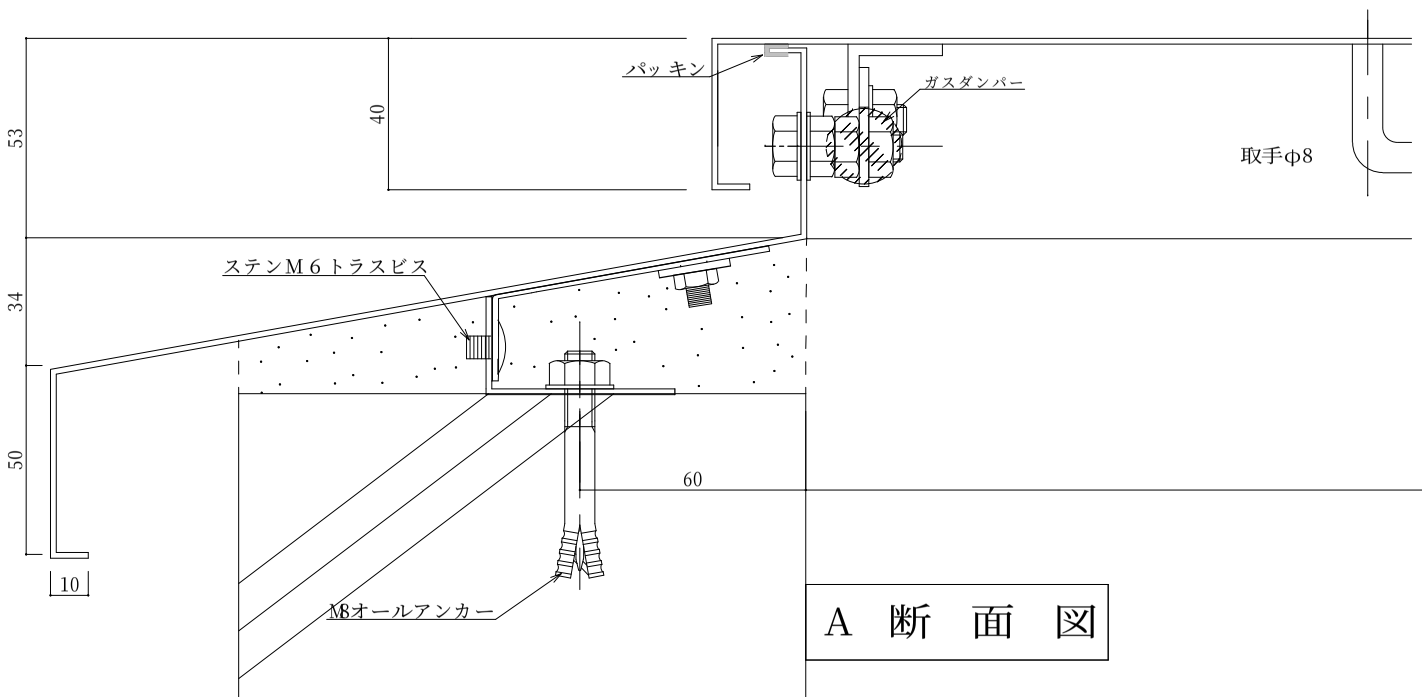

A 断 面 図

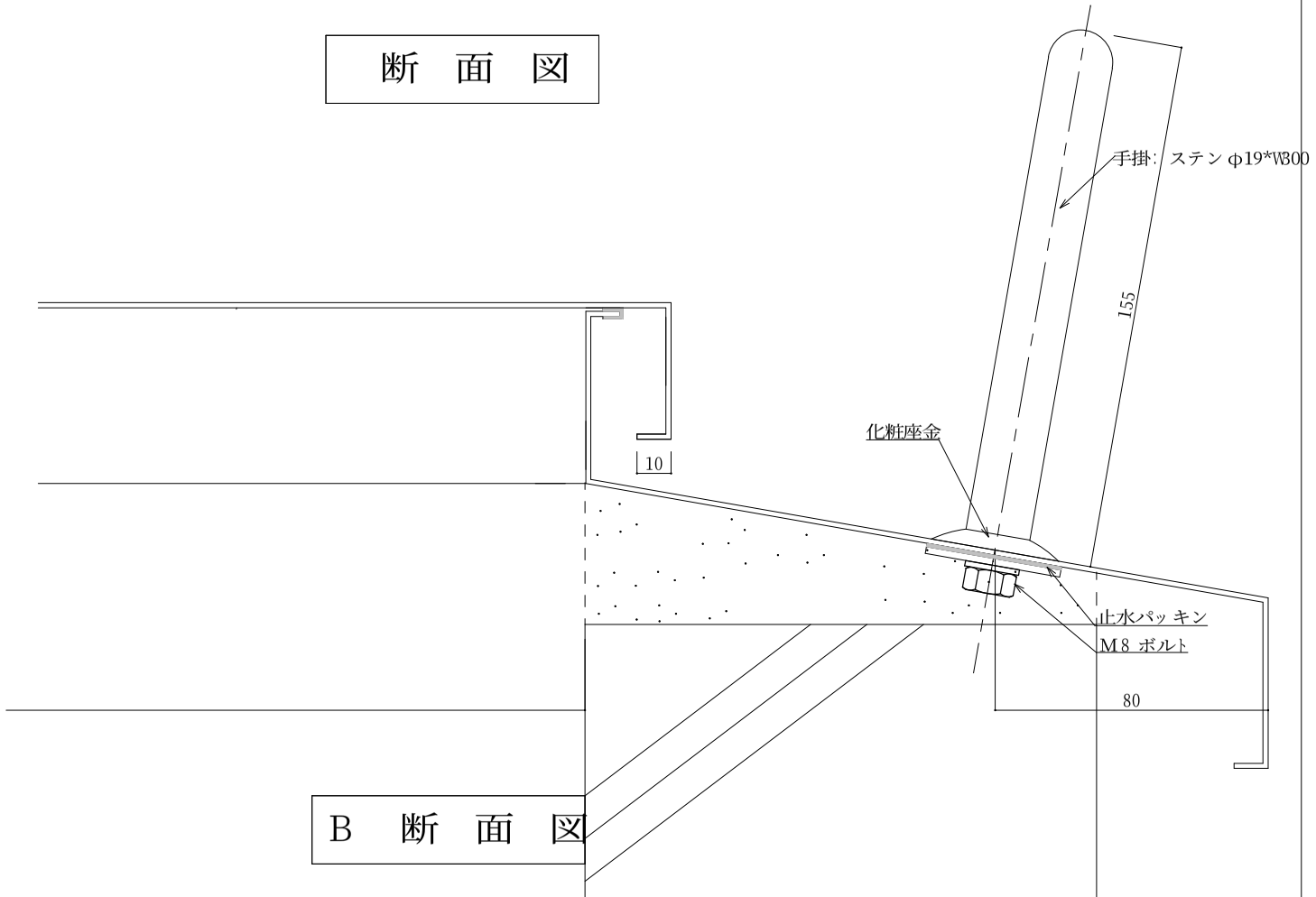

B 断 面 図

記事	工事名		承認							№
			年 月 日	作図年月日 17/10/21	縮尺	1/5 1/1				
	図名	SHG-1060-SB-STK								